UNIONE EUROPEA

REPUBBLICA ITALIANA

REGIONE AUTÒNOMA DE SARDIGNA
REGIONE AUTONOMA DELLA SARDEGNA

Château de la Fava

Patrimonio culturale
SARDEGNA Virtual Archaeology

Amphores appartenant au contexte grec (Période Carthaginoise)

Le terme « amphore » désigne un récipient en terre cuite de forme fuselée et globulaire, muni de deux anses (c'est-à-dire les poignées), utilisé dans l'Antiquité pour transporter des denrées alimentaires liquides (vin, huile) ou solides (blé ou autres céréales).

Le seul élément attestant la continuité de la fréquentation du village phénicien à l'époque carthaginoise successive est un fragment (fig. 1) qui correspond à la lèvre d'une amphore de l'île de Chios. Il date probablement de la période comprise entre le Ve siècle av. J.-C. et la première moitié du IVe siècle av. J.-C. La fréquentation au cours de la période carthaginoise est documentée par des données plus consistantes : des fragments d'amphores gréco-italiques antiques découverts au sommet du rocher et dans la vieille ville de Posada (fig. 2). Ces pièces sont constituées par des portions de la lèvre grossie et convexe et du col de l'amphore ; dans un cas, on conserve la partie supérieure du col avec les points d'attache des anses à ruban et avec le bouchon en argile dans sa position d'origine, probablement reconductible à une réutilisation successive de l'amphore (fig. 3-4). Les fragments correspondent sans doute à un objet fabriqué dans le sud de l'Italie et ils datent probablement de la période comprise entre la fin du IVe siècle av. J.-C. et le début du IIIe siècle av. J.-C.

Aussi bien les amphores de l'île de Chios que les amphores gréco-italiques étaient utilisées pour contenir et transporter du vin.

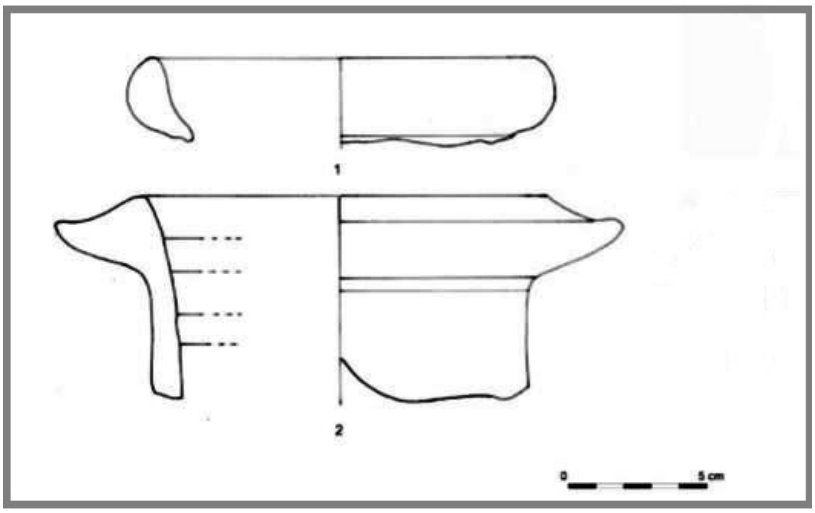

Fig. 1 **-** Fragment d'amphore de l'île de Chios (SANCIU 2012, fig. 4).

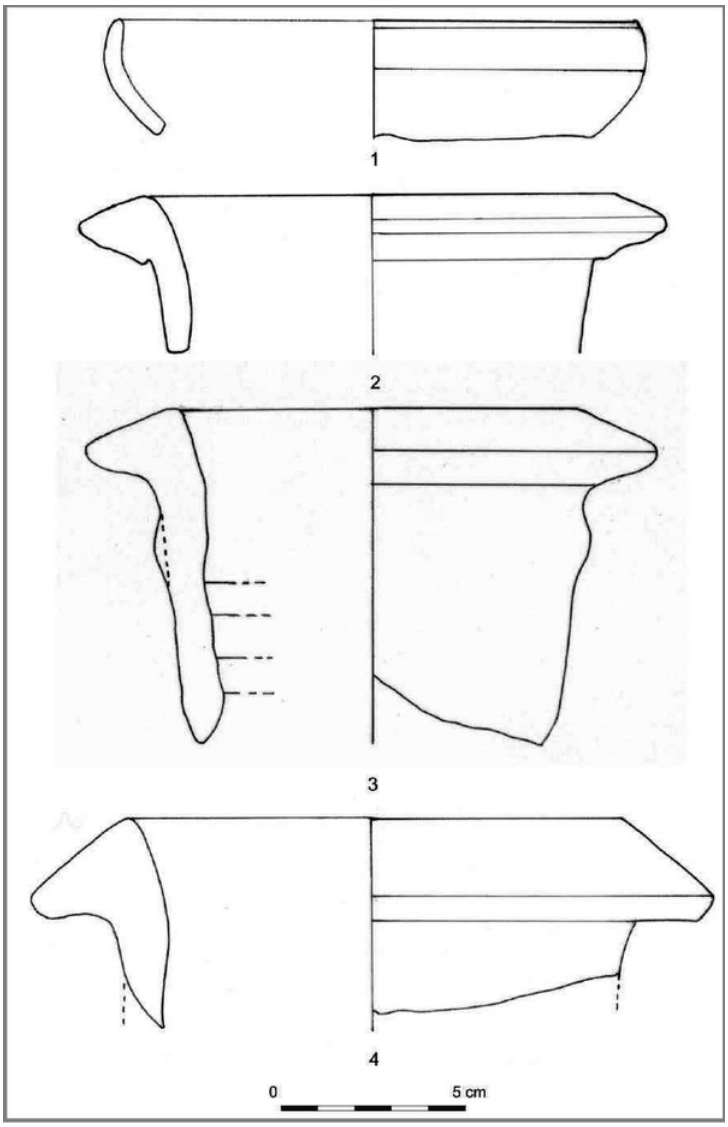

Fig. 2 **-** Fragments d'amphores gréco-italiques (SANCIU 2012, fig. 5).

Fig. 3 - Amphore gréco-italique antique avec bouchon en argile (SANCIU 2012, fig. 5).

Fig. 4 - Amphore gréco-italique provenant de la mer de l'Ogliastra (SANCIU 2012, fig. 13).

Crédits

Coordination Prof. Rossana Martorelli

Approfondissement édité par Dr. Maria Grazia Arru et Dr. Enrico Dirminti

Bibliographie

RAMON 1995 = J. RAMON TORRES, *Las ánforas fenicio-púnicas del Mediterráneo central y occidental*, Barcelona 1995.

SANCIU 2010 = A. SANCIU, *Fenici lungo la costa orientale sarda. Nuove acquisizioni. Fasti On Line Documents & Res*earch 174, 2010.

SANCIU 2011a = A. SANCIU, *Nuove testimonianze di età punica da Posada e dalla Sardegna centro-orientale. Sardinia, Corsica et Baleares Antiquae*, IX, pp. 51-58.

SANCIU 2011b = A. SANCIU, *Posada. Centro storico. Recupero di materiali archeologici. Erentzias. Rivista della Soprintendenza per i Beni Archeologici per le province di Sassari e Nuoro*, I, pp. 376-377.

SANCIU 2012 = A. SANCIU, *Nuove testimonianze d'età fenicia e punica dalla costa centro-orientale sarda. ArcheoArte. Rivista elettronica di Archeologia e Arte*, Supplemento 2012 al numero 1, pp. 167-182.

UNIONE EUROPEA

REPUBBLICA ITALIANA

REGIONE AUTÒNOMA DE SARDIGNA
REGIONE AUTONOMA DELLA SARDEGNA

La Sardegna cresce con l'Europa

UNIONE EUROPEA

Progetto cofinanziato dall'Unione Europea
Programma Operativo FESR 2007-2013
FESR - Fondo Europeo di Sviluppo Regionale - Asse I, Linea di Attività 1.2.3.a